VALUE Support LCD/TV sur roues, jusqu'à 50kg (27" - 60"), argent

Numéro d'article	17.99.1320
Constructeur	VALUE
Référence constructeur	17.99.1320
EAN (pièce unique)	7611990198474

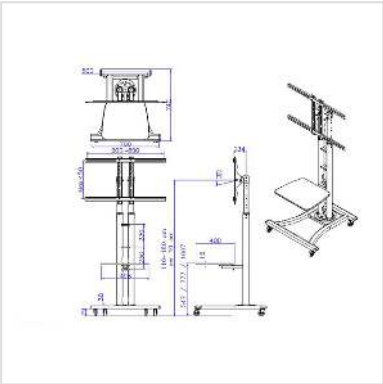

Le support sur roulettes pour écrans LCD permet une utilisation mobile lors de vos présentations!
• Pour la fixation d'écrans de:
- Horizontal: jusqu'à 80 cm
- Vertical: jusqu'à 45 cm
• Charge maximale: 50 kg
• L'écran peut être incliné de 15°
• Double colonne pour une plus grande stabilité
• Diagonale d'écran maximale: 69- 152 cm
• Hauteur réglable: de 110 à 180 cm
• Etagère pour lecteur / PC (LxP): 498 x 400 mm
• Dimension du cadre (LxP): 700 x 742 mm
• Passe-câbles intégré dans la colonne

Caractéristiques techniques	
Constructeur	VALUE
Groupe de produits	Bras pour écrans LCD
Types de produits	Support sur roues
Couleur	argent
Capacité de poids maximale	50 kg

Fixation	sur roues
Possibilité de réglage	Jauge à ressort réglable
Inclinable	oui
Réglable en hauteur	oui
Nombre de moniteurs	1
Max. Diagonale de l'écran (cm)	152 cm
Max. Diagonale de l'écran (pouces)	60 pouces
Min. Diagonale de l'écran (cm)	69 cm
Min. Diagonale de l'écran (pouces)	27 pouces
VESA 200 x 200 mm	oui
VESA 300 x 300 mm	oui
VESA 400 x 200 mm	oui
VESA 400 x 300 mm	oui
VESA 400 x 400 mm	oui
VESA 600 x 200 mm	oui
VESA 600 x 400 mm	oui
VESA 800 x 400 mm	oui
Groupe de matériaux	métal
Particularités techniques	Hauteur de 110 à 180 cm
Poids	30.75 kg
Hauteur du colis	250 mm
Largeur du colis	790 mm
Profondeur du colis	1100 mm
Poids du paquet	40 kg