VALUE Station de travail, montage mural, pneumatique

Numéro d'article	17.99.1139
Constructeur	VALUE
Référence constructeur	17.99.1139
EAN (pièce unique)	7611990116690

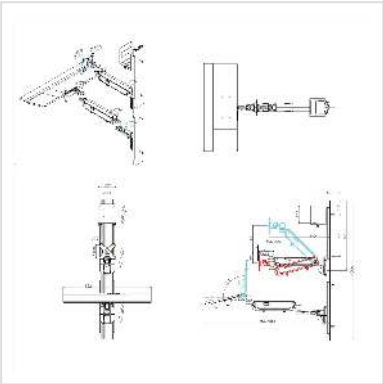

Installer votre poste de travail au mur - la solution en cas de manque de place ou quand la pause sur le sol ou bureau est impossible
• Les bras de l'écran et du clavier/souris peuvent être repliés en cas de non-utilisation
• Le système est composé d'une glissière en aluminium en 2 parties (de chacune 90,5 mm de large et 500 mm de long, 20 mm de profondeur), qui est vissée au mur. Y sont fixés un support pour PC, un bras pour écran et un support pour clavier/souris.
• Le bras pour écran peut être pivoté et incliné
• Pour écran à fixation VESA 75 (75x75mm) et VESA 100 (100x100mm)
• Le support pour PC est réglable en profondeur et supporte des appareils de jusqu'à 100 mm de large; il est rembourré pour protéger la station de travail des rayures
• Portance du support CPU: 10kg
• Portance du support clavier/souris: 3 - 5 kg
• Portance du support écran: 3 - 5 kg

Caractéristiques techniques	
Constructeur	VALUE
Groupe de produits	Bras pour écrans LCD
Types de produits	Station de travail, montage mural

Couleur	gris
Capacité de poids maximale	15 kg
Fixation	Montage mural
Possibilité de réglage	Vérin à gaz
Inclinable	oui
Réglable en hauteur	oui
Rotatif	oui
Nombre de moniteurs	1
VESA 75 x 75 mm	oui
VESA 100 x 100 mm	oui
Groupe de matériaux	métal
Particularités techniques	Réglable en hauteur
Poids	13.91 kg
Hauteur du colis	170 mm
Largeur du colis	300 mm
Profondeur du colis	800 mm
Poids du paquet	14.8 kg