VALUE Bras LCD standard, fixation murale ou sur table

Numéro d'article	17.99.1123
Constructeur	VALUE
Référence constructeur	17.99.1123
EAN (pièce unique)	7611990185726

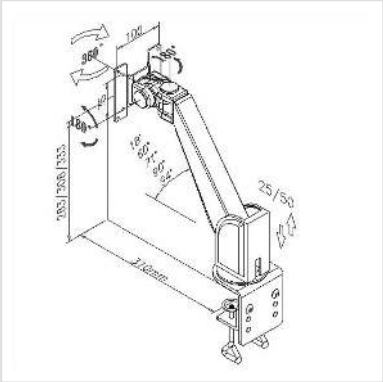

• Le bras pour écran LCD standard peut être fixé et réglé dans un champ de vision optimal pour l'utilisateur
• L'ajustement de l'écran peut être effectué en très peu de mouvements
• Pour un montage mural ou sur table
• Prévu pour écrans avec fixations VESA 75 (75 x 75mm) et VESA 100 (100 x 100mm)

Caractéristiques techniques	
Constructeur	VALUE
Groupe de produits	Bras pour écrans LCD
Types de produits	Bras écran, montage mural ou sur bureau
Couleur	gris
Capacité de poids maximale	10 kg
Nombre de points de pivot	5
Fixation	montage mural ou sur table
Longueur maximale du bras	250 mm
Possibilité de réglage	Jauge à ressort réglable

Nombre de moniteurs	1
VESA 75 x 75 mm	oui
VESA 100 x 100 mm	oui
Groupe de matériaux	métal
Particularités techniques	Passe-câbles dans le bras
Poids	3805 g
Hauteur du colis	190 mm
Largeur du colis	140 mm
Profondeur du colis	560 mm
Poids du paquet	4.327 kg