VALUE Adaptateur Display, émulateur HDMI virtuel (EDID), 4K

Numéro d'article	14.99.3447
Constructeur	VALUE
Référence constructeur	14.99.3447
EAN (pièce unique)	7630049621978

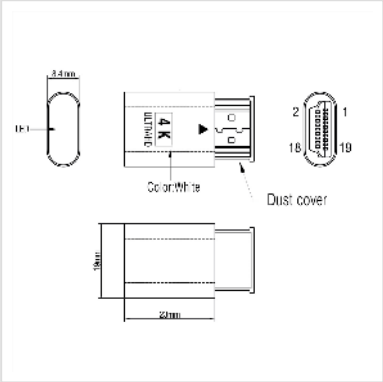

L'émulateur EDID est connecté à la sortie de la carte graphique et relié à l'écran désiré. La connexion avec l'écran étant coupée, la carte graphique ne le remarque pas, elle conserve les paramètres sélectionnés (résolution, fréquence). En reconnectant l'écran à nouveau, on obtient directement l'image optimale. Ceci est particulièrement important lors de l'utilisation de switches KVM.

- Fonctionne avec n'importe quelle carte graphique disposant d'une sortie HDMI
- Réagit exactement comme un écran réel.
- Simulation de résolution jusqu'à 4K, 3840x2160@60Hz
- Conforme à la norme HDCP
- Conception compacte, petite taille
- Plug & Play
- Hot Plug
- Aucun pilote, aucune configuration nécessaire

Caractéristiques techniques	
Constructeur	VALUE
Groupe de produits	Adaptateur, Terminateur, Convertisseur
Types de produits	Emulateur EDID HDMI
Couleur	noir
Interface	HDMI

Entrées	1
Résolution maximale (nom.)	3840x2160 @60Hz
Résolution maximale	3840 x 2160 @60Hz (4K, UHD-1)
Poids	6 g
Hauteur du colis	10 mm
Largeur du colis	20 mm
Profondeur du colis	40 mm
Poids du paquet	0.011 kg