ROLINE Bras pour LCD, montage mural, Gaz, 4 articulations

Numéro d'article	17.03.1178
Constructeur	ROLINE
Référence constructeur	17.03.1178
EAN (pièce unique)	7611990132348

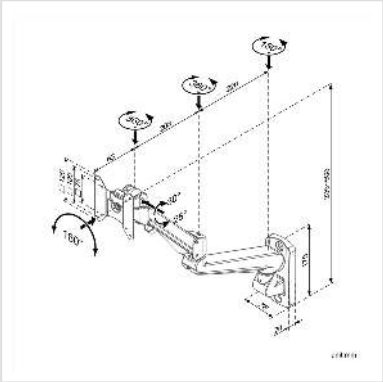

Le bras pneumatique pour écran LCD offre, grâce à son vérin à gaz, la possibilité de régler l'écran dans sa position optimale très facilement. 5 points de rotations permettent de régler un champ de vision optimal pour l'utilisateur.

- Fonction pivot (à 90°, en format paysage ou portrait)
- Montage mural
- Prévu pour écrans avec fixations VESA 75 (75 x 75mm) et VESA 100 (100 x 100mm)
- Supporte un poids de jusqu'à 8 kg

Caractéristiques techniques	
Constructeur	ROLINE
Groupe de produits	Bras pour écrans LCD
Types de produits	Bras pour écran, montage mural
Couleur	argent
Capacité de poids maximale	8 kg
Nombre de points de pivot	4
Fixation	montage mural
Longueur maximale du bras	486 mm

Possibilité de réglage	Vérin à gaz
Inclinable	oui
Réglable en hauteur	oui
Rotatif	oui
Nombre de moniteurs	1
Max. Diagonale de l'écran (cm)	81.28 cm
Max. Diagonale de l'écran (pouces)	32 pouces
VESA 75 x 75 mm	oui
VESA 100 x 100 mm	oui
Groupe de matériaux	métal
Particularités techniques	Fonction pivot
Hauteur	500 mm
Largeur	110 mm
Profondeur	486 mm
Poids	2599.6 g
Hauteur du colis	130 mm
Largeur du colis	330 mm
Profondeur du colis	610 mm
Poids du paquet	3.606 kg