ROLINE Fixation LCD, montage mural, 1 pivot

Numéro d'article	17.03.1124
Constructeur	ROLINE
Référence constructeur	17.03.1124
EAN (pièce unique)	7611990149773

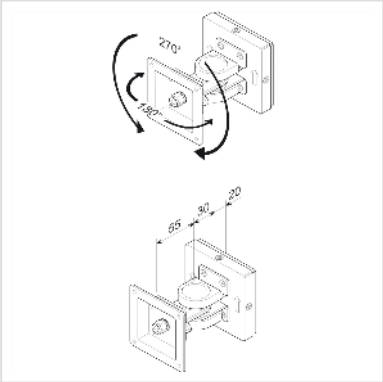

- Montage solide et peu encombrant sur les murs pour écrans LCD
- Prévu pour écrans avec fixations VESA 75 (75 x 75mm)

Caractéristiques techniques	
Constructeur	ROLINE
Groupe de produits	Bras pour écrans LCD
Types de produits	Bras pour écran, montage mural
Couleur	noir
Capacité de poids maximale	6 kg
Nombre de points de pivot	1
Fixation	montage mural
Longueur maximale du bras	100mm
Possibilité de réglage	Jauge à ressort réglable
Nombre de moniteurs	1
VESA 75 x 75 mm	oui
Groupe de matériaux	métal

Hauteur	105 mm
Largeur	99 mm
Profondeur	20 mm
Poids	1027.7 g
Hauteur du colis	100 mm
Largeur du colis	100 mm
Profondeur du colis	120 mm
Poids du paquet	1.087 kg