ROLINE Adaptateur VESA 100x100-100x200/200x200

Numéro d'article	17.03.1106
Constructeur	ROLINE
Référence constructeur	17.03.1106
EAN (pièce unique)	7611990195169

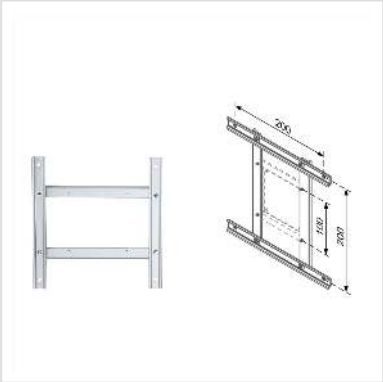

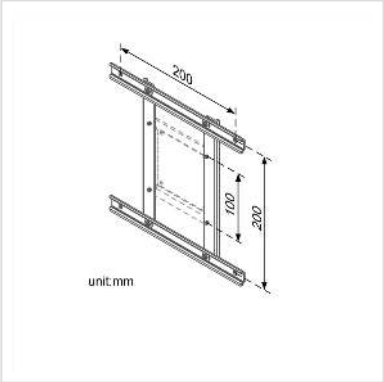

ROLINE adaptateur VESA dans des dimensions variables de 100 x 100 jusqu'à 200 x 200, pour la fixation d'un téléviseur ou écran au mur ou à un bras pour écran — compatible avec des écrans de différentes tailles de diagonale.

• Permet le montage d'écrans avec fixation VESA 100, 200 (100x200 et 200x200 mm) à des systèmes équipés de VESA 100 (100x100mm)
• Couleur: argent

L'adaptateur permet la fixation d'écrans de taille de VESA 100 et 200 (100 x 200 et 200 x 200mm) à un système de fixation VESA 100 (100 x 100mm). De façon à adapter la taille selon besoin, le support est livré non monté. 4 vis de 4 mm à tête fraisée ainsi qu'un guide de montage en anglais sont livrés avec l'adaptateur. Les trous filetés du support assurent un montage sans problème. Le système de fixation de grande valeur se compose d'acier verni à la poudre et est particulièrement stable est sûr.

Caractéristiques techniques	
Constructeur	ROLINE
Groupe de produits	Bras pour écrans LCD
Types de produits	Adaptateur VESA
Couleur	argent
Comprend	1 x adaptateur VESA en pièces détachées, avec quatre vis et un guide de montage en anglais.
Fixation	VESA 100 - VESA 100/200

Nombre de moniteurs	1
VESA 100 x 100 mm	oui
VESA 200 x 100 mm	oui
VESA 200 x 200 mm	oui
Groupe de matériaux	métal
Particularités techniques	Avec vis de fixation
Poids	450.9 g
Hauteur du colis	40 mm
Largeur du colis	50 mm
Profondeur du colis	290 mm
Poids du paquet	0.504 kg