ROLINE Table d'appoint à vérin à gaz, réglable en hauteur, blanc

Numéro d'article	17.02.1549
Constructeur	ROLINE
Référence constructeur	17.02.1549
EAN (pièce unique)	7630049619937

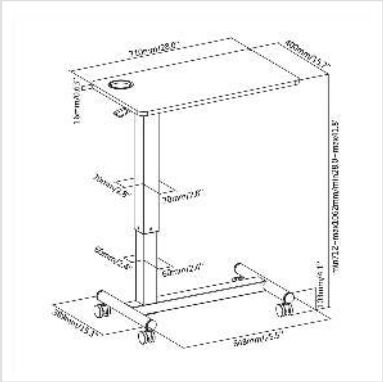

La table d'appoint / poste de travail à ressort à gaz est réglable en hauteur selon les besoins et peut donc être utilisée de manière universelle et ergonomique.

Travaillez plus sainement ! L'alternance entre la position assise et la position debout est bénéfique pour votre colonne vertébrale. Avec la table d'appoint réglable en hauteur, vous pouvez désormais choisir entre les 2 !

• Offre un confort maximal et s'adapte à une large gamme d'exigences / d'applications
• Libère l'utilisateur d'un espace de travail fixe
• Réglage de la hauteur en douceur et en silence
• Un ressort à gaz avec mécanisme d'auto-freinage assure un réglage de la hauteur en douceur et sans effort
• Une colonne robuste associée à un cadre très résistant augmente la stabilité lors de l'écriture ou de la frappe sur le clavier
• Logement intégré pour un verre ou une tasse - empêche la chute accidentelle ou le dérapage du récipient
• Roulettes à usage intensif avec mécanisme de verrouillage
• Cadre robuste en métal/plastique
• Plateau en mélamine respectueux de l'environnement : capacité de charge élevée et résistance à l'humidité.
• Cadre en acier haute résistance : meilleure résistance au poids et à l'usure

• Grand plan de travail (L x P : 71 x 40 cm)
• Mobile grâce à 4 roues, dont 2 verrouillables

- Max. Charge maximale : 7 kg
- Couleur : blanc
- Dimensions (H x L x P) : min. 71 cm / max. 106 cm x 71 cm x 40 cm
- Épaisseur du plateau de table 16 mm (mélamine)

Caractéristiques techniques	
Constructeur	ROLINE
Groupe de produits	Meuble informatique
Types de produits	Station de travail PC
Couleur	blanc
conditions de livraison	en pièces détachées
Largeur plateau	70 cm
Profondeur plateau	40 cm
Hauteur plateau	16 mm
Hauteur	712 mm
Largeur	710 mm
Profondeur	400 mm
Poids	11936.1 g
Hauteur du colis	230 mm
Largeur du colis	470 mm
Profondeur du colis	780 mm
Poids du paquet	13.5 kg