Glissières télescopiques, 1 paire, 475-800mm

Numéro d'article	26.51.8957
Constructeur	apraNET
Référence constructeur	31-5258-00

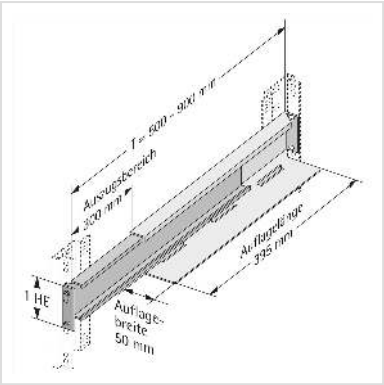

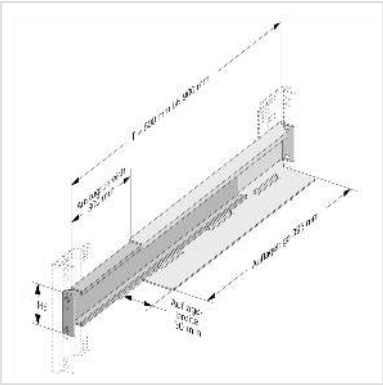

Glissières pour le support de tiroirs 19" lourds, montage par vis sur les montants 19", adaptées aux profondeurs d'armoire de 600 mm à 900 mm

- Glissières, montage par vis sur montants 19"
- Pour armoires de 600 à 900 mm
- Pour le montage d'éléments lourds

Caractéristiques techniques	
Constructeur	apraNET
Groupe de produits	Etagère 19"-/10"
Types de produits	Glissière
Couleur	zingué
Comprend	2 pièces
Hauteur du colis	60 mm
Largeur du colis	470 mm
Profondeur du colis	80 mm
Poids du paquet	2.374 kg