VALUE Kabelöse, 80×80 mm, Kunststoff, schwarz

Artikelnummer	26.99.0318
Hersteller	VALUE
Hersteller-Art.-Nr.	26.99.0318
EAN (Einzelstück)	7630049618725

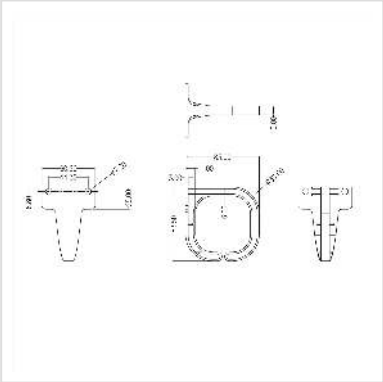

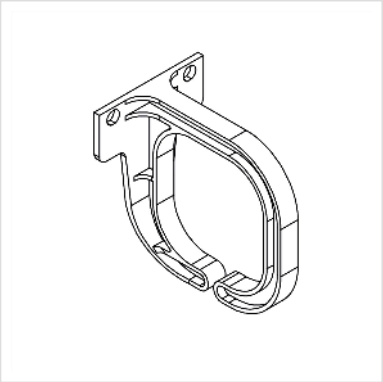

Kabelöse aus weichem Kunststoff für leichtes und flexibles Durchführen von Kabeln - die Größe von 80x80 mm bietet reichlich Platz für Ihre Kabelstränge und sorgt für aufgeräumte Netzwerktechnik in Ihrem Serverschrank

- Zur Montage an 19"-Winkelprofilen
- Hilft bei der sauberen Verkabelung Ihrer Netzwerktechnik
- Vertikale Kabelführung seitlich vor dem 19"-Winkel
- Kabelmanager aus Kunststoff in 80x80 mm

Technische Daten	
Hersteller	VALUE
Produktgruppe	19"-/10"-Kabelmanagement
Produkttyp	Kabelöse
Farbe	schwarz
Lieferumfang	Kabelöse
Höhe	60.2 mm
Breite	83 mm
Tiefe	83.5 mm
Gewicht	40.1 g
Verpackungshöhe	20 mm

Verpackungsbreite	50 mm
Verpackungstiefe	50 mm
Paketgewicht	0.025 kg