ROLINE PC-Halter schwarz

Artikelnummer	17.03.1127
Hersteller	ROLINE
Hersteller-Art.-Nr.	17.03.1127
EAN (Einzelstück)	7611990149803

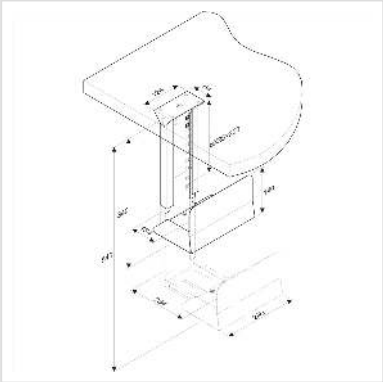

Stabiler PC Halter zur Untertischmontage für mehr Platz auf Ihrem Arbeitstisch

- Platzsparender PC Halter, schafft mehr Platz auf Ihrem Arbeitstisch
- Stabile Stahlkonstruktion
- Befestigung unter der Tischplatte, Schrauben nicht im Lieferumfang enthalten
- Höhe und Breite einstellbar
- Hinweis: Farbe schwarz

Technische Daten	
Hersteller	ROLINE
Produktgruppe	Büromöbel
Produkttyp	PC-Halterung
Farbe	schwarz
Maximale Tragkraft	30 kg
Anzahl Drehpunkte	keine
Befestigung	Untertischplatte
Armlänge maximal	Höhe 390-540mm
Materialgruppe	Metall
Technische Besonderheiten	Breite 134-234 mm

Höhe	540 mm
Breite	339 mm
Tiefe	134 mm
Gewicht	3803.5 g
Verpackungshöhe	190 mm
Verpackungsbreite	200 mm
Verpackungstiefe	380 mm
Paketgewicht	4.8 kg