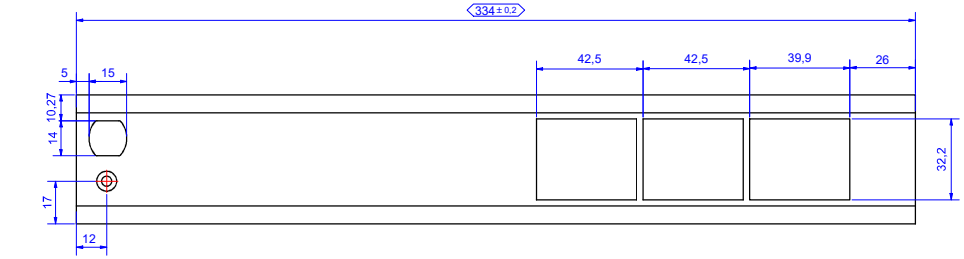

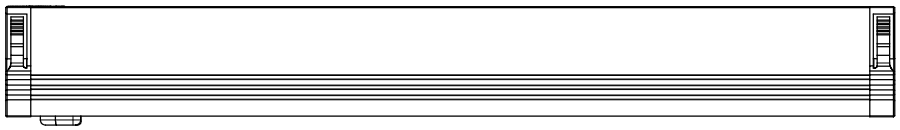

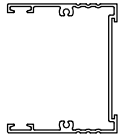

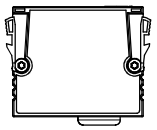

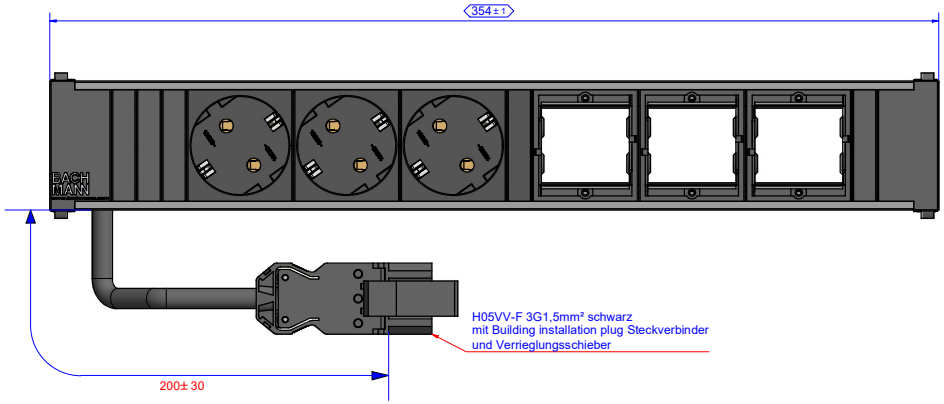

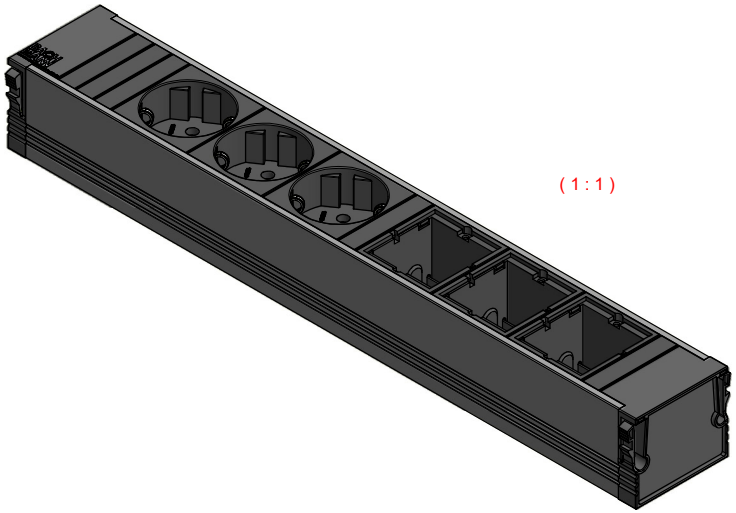

(1 : 1)

04	Steckerplatz Building installation plug (PCN-Mod.)	23.06.2009	JJ														
03	Steckerplatz Schraubverschluss	23.06.2009	JJ														
02	Gewichtsreduzierung eingeführt	26.10.2009	JJ														
01	Konstruktion gemäß Nr.1 v.03	13.01.2009	JJ														
Blatt / Sheet	Änderungen / Changes	Datum / Date	Name														

Weitergabe sowie Vervielfältigung dieses Dokuments, Verwertung und Mitteilung seines Inhalts verboten, soweit nicht ausdrücklich gestattet. Zuwiderhandlungen verpflichten zu Schadensersatz. Alle Rechte für den Fall der Patent-, Gebrauchsmuster- oder Geschmacksmustereintragung vorbehalten.

Werkstoff / Material:	Datum	Name
siehe Einzelteile/look at the single parts		
Gezeichnet / Drawn:	2008/2/14	DH
Geprüft / Checked:	24.02.2008	TB
Freigegeben / Released:	19.01.2009	HK

Gewicht / Weight:	Oberfläche / siehe Einzelteile/look at the single parts Surface:	Winkel +/- 0,5° Angle +/- 0,5°
Bezeichnung / Title: BG_912_006 CONI 3 x German socket + 3 x Frame 0.2m Building installation plug		Freimaßtoleranz / General Tolerance: 0-1 +/-0,05; >1-7 +/-0,10; >7-15 +/-0,15; >15-30 +/-0,20; >30 +/-0,25
Zeichg.Nr / Draw.-No: B0176502BA27		
Art.Nr.: 912.006	Maßstab / Scale: 1:1	Format / Draw.-Size: A1 Blatt / Sheet: 1

BACH MANN

Datei: D:\Ma\Design\Technik-Zeichnungen\Einzelteile\Katalog Conl\Conl_2Arch\BG_912_006.dwg

The reproduction, distribution and utilization of this document as well as the communication of its contents to others without express authorization is prohibited. Offenders will be held liable for the payment of damages. All rights reserved in the event of the grant of a patent, utility model or design.